untere Ansicht

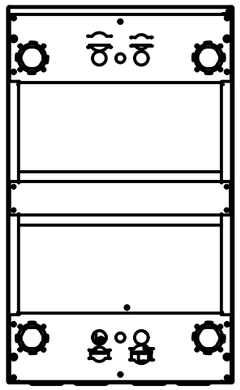

- Optionen -	
E	Wasserenthärter
H	Handbrause, Trinkwasseranschluss 3/4" Assengewinde
Ro	Rollen

Technische Daten	
Heizleistung	7,8 KW
Spannung	400V, 50 Hz, 3NAC
Absicherung	3 x 16A
Beckeninhalt	24 Liter
C - Elektro Zuleitung	3L+ N + SL, 5x2,5mm², L=1,6m
A (A1 Option, Brause)	Trinkwasser max. 30°C, 0 dH, Schlauchanschluss 3/4" Aussengewinde
B	Wasserablauf- Anschluss 1" Aussengewinde, max 98°C, Anschluss nach örtlichen Vorschriften

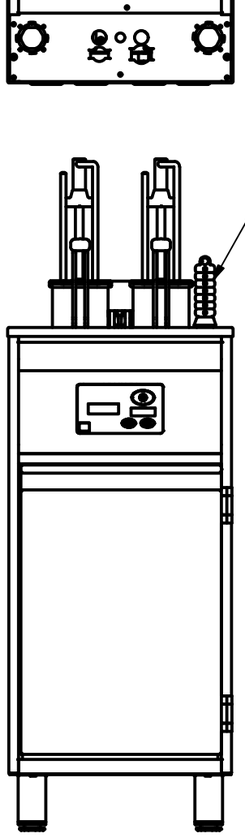

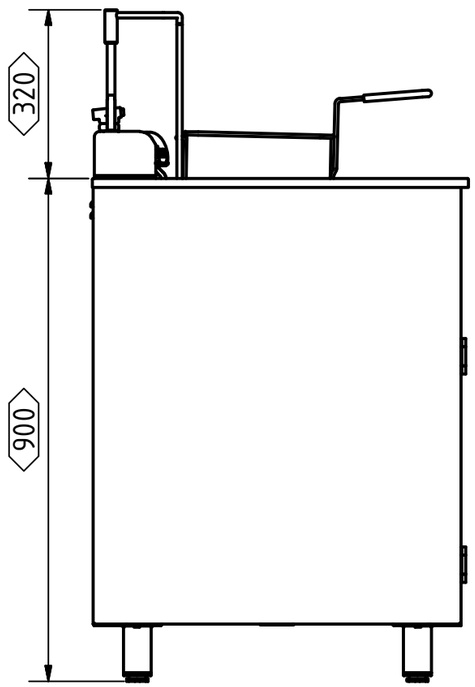

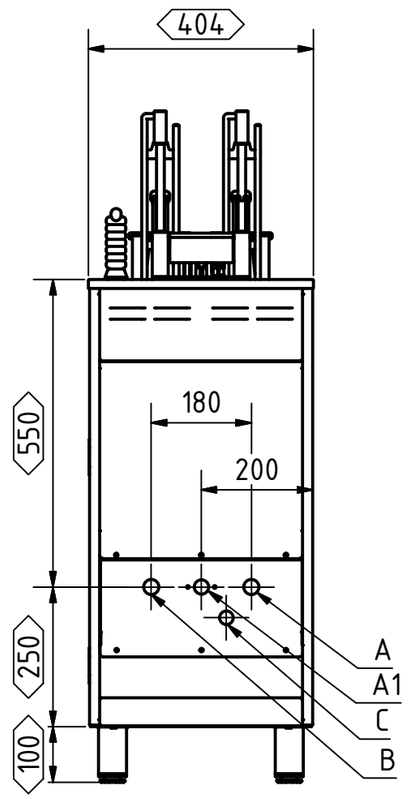

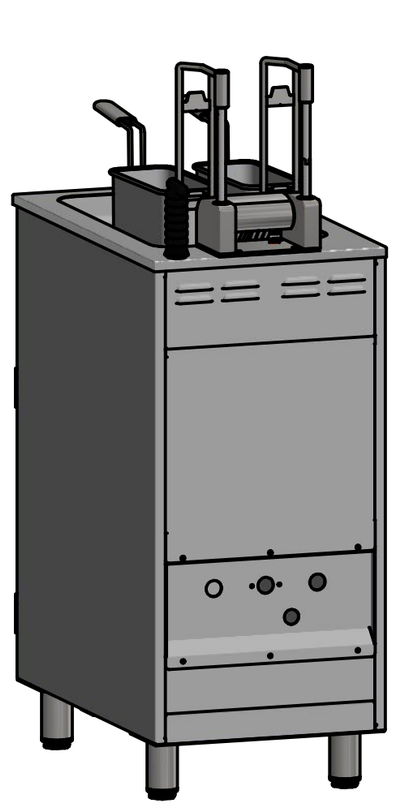

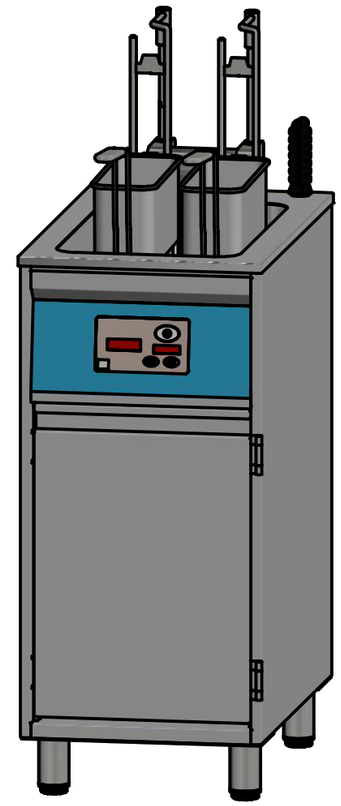

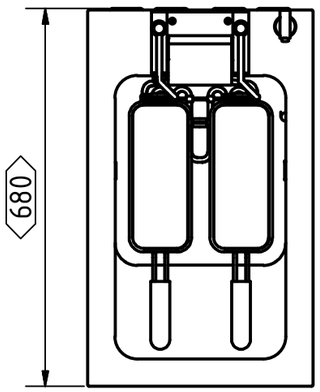

stand 02.2020

Allgemeintoleranz/ DIN ISO 2768-1-m General tolerances DIN ISO 2768-1-K Wenn nicht anders angegeben, alle Maße in mm Unless otherwise specified, all Dimensions mm	Gewicht/weight= ~~54,479 kg~~	Maßstab: 1:10	
	Werkstoff/Material:		
Für diese Zeichnung behalten wir uns alle Rechte vor (nach DIN 34)	Datum / Name Gezeichnet 24.07.2017 Knaus	Benennung/Title PK400R+PL1	
Tolerierung DIN ISO 8015 Nicht Tolerierte Maße DIN ISO 2768-mH	KIENLE Kienle GmbH, Nelkenstraße 3 72469 Meßstetten-Hartheim	Zeichnungsnummer/Drawingnumber 70930	Index / Blatt. 1 / A3
Urheberschutzrechte nach DIN 34 Absatz 2.1 werden beansprucht	www.kienle-fritteusen.de	Art.-Nr.	