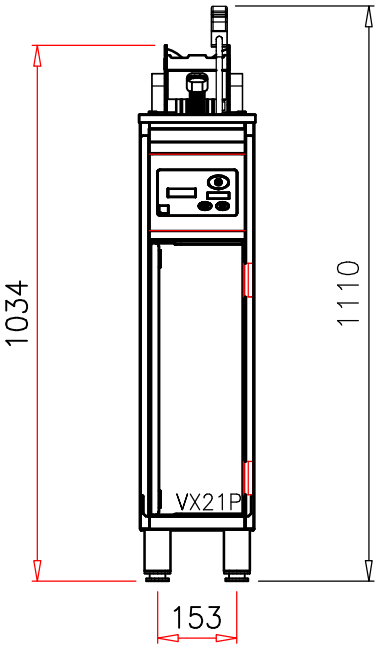

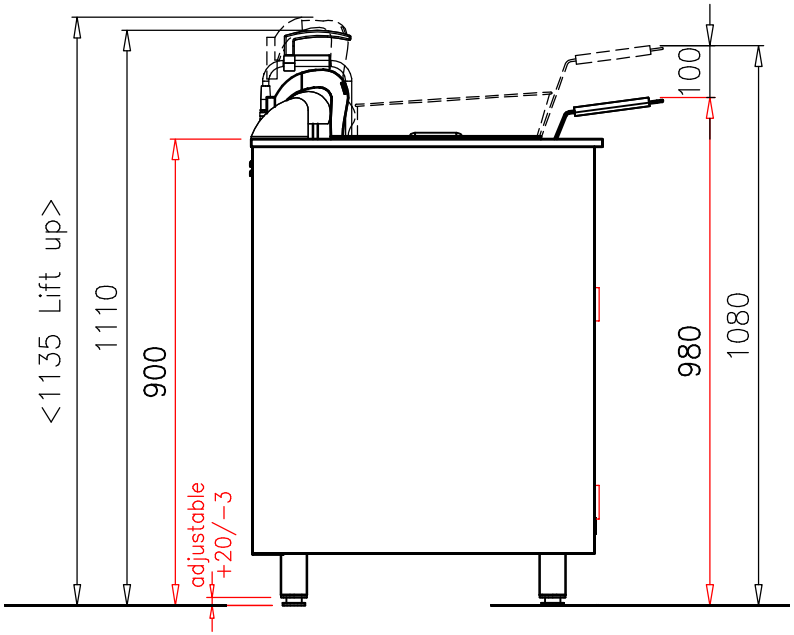

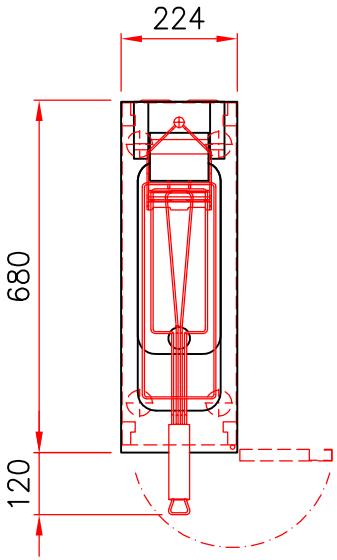

Type:VX21P

- Cpntrol type Primus
- Tank
- Length
- Series

Technical Data	
Heater power	7.5kW 5 W/cm²
Voltage	400V 50Hz 3NAC
Fuse	3 x 16A
Mains connection	3L+N+PE L=1.5m(1cabel)
Weight	
Capacity (max.)	1x1.25 kg
Capacity (rec.)	1x1.0 kg
Capacity/hour	17–22kg frozen chips
	20–25kg precooked chips
Oil capacity	7–9 liter

Avoid heat sources near the device when setting up. On the side and the backside must not be contact heat transfer by adjoining devices. It is permitted to close the existing air inlets.

Options:

F = Filter and pump system
L1 = Lift

Technical subject to alteration!

Fryer VX 21 P	Massstab: 1:10	Version		
		Gezeichnet	02.08.2020	cad
	Blatt-Nr.: 1	ADM		
KIENLE	Format: A3	Zeichng.-Nr.: 206166		Version 1

Das Urheberrecht an diesen Zeichnungen und allen Beilagen, die dem Empfaenger persoenlich anvertraut sind verbleibt jederzeit unserer Firma. Ohne unsere schriftliche Genehmigung duerfen sie nicht kopiert oder vervielfaeltigt, auch niemals dritten Personen mitgeteilt oder zugaenglich gemacht werden.