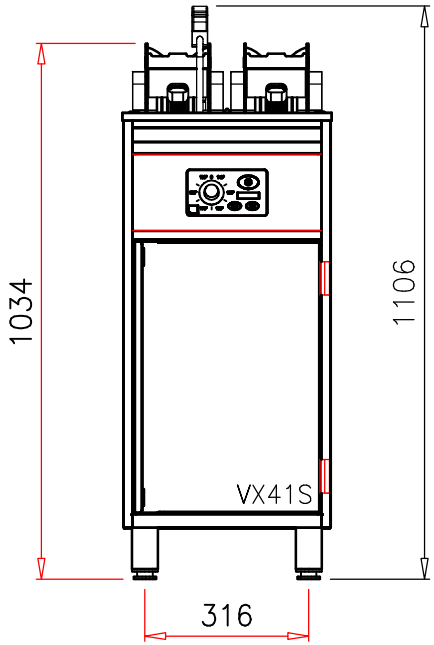

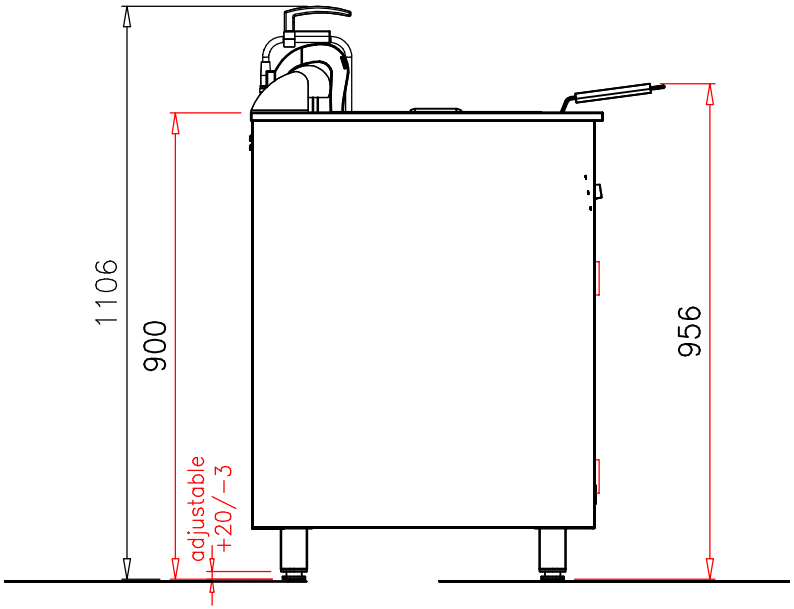

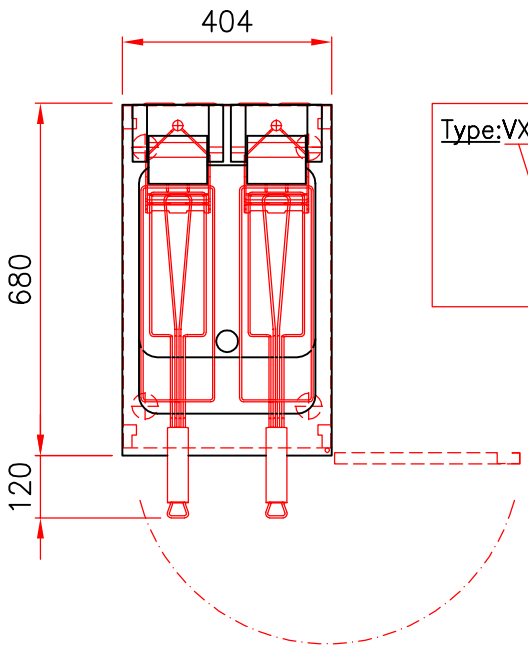

Type:VX41S

- Control type Sirius
- Tank
- Length
- Series

Technical Data	
Heater power	15.0kW 5 W/cm²
Voltage	400V 50Hz 3NAC
Fuse	3 x 25A
Mains connection	3L+N+PE L=1.5m(1cabel)
Weight	
Capacity (max.)	2x1.25 kg (2.5kg)
Capacity (rec.)	2x1.0 kg (2.0kg)
Capacity/hour	34–44 kg frozen chips
	40–50 kg precooked chips
Oil capacity	18–23 liter

Avoid heat sources near the device when setting up. On the side and the backside must not be contact heat transfer by adjoining devices. It is permitted to close the existing air inlets.

Technical subject to alteration!

Options:

F = Filter and pump system

Fryer VX 41 S
Model VX 41 S

Kienle GmbH
Nelkenstrasse 3
72469 Messstetten-Harthelm

Telefon 0 75 79 / 920-0
Telefax 0 75 79 / 920-20
Info@kienle-ww.de

KIENLE

Das Urheberrecht an diesen Zeichnungen und allen Beilagen, die dem Empfaenger persoenlich anvertraut sind verbleibt jederzeit unserer Firma. Ohne unsere schriftliche Genehmigung duerfen sie nicht kopiert oder vervielfaeltigt, auch niemals dritten Personen mitgeteilt oder zugaenglich gemacht werden.

Massstab: 1:10	Version b	10.02.2013	KIN
	Gezeichnet	02.08.2020	cad
Blatt-Nr.: 1	ADM		
Format: A3	Zeichng.-Nr.: 206169		Version 1