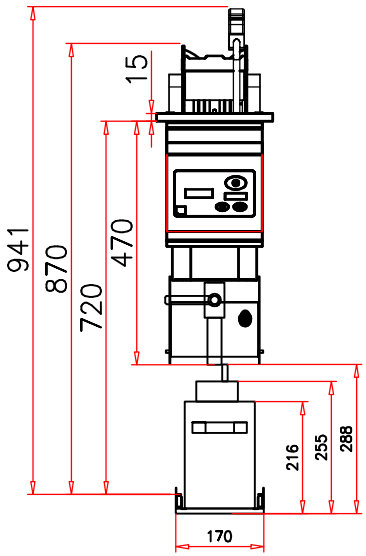

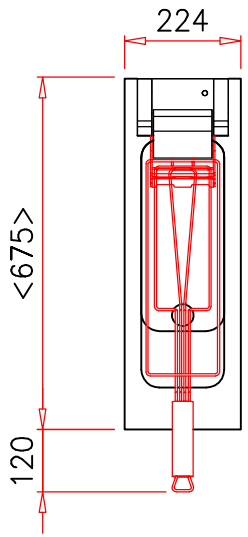

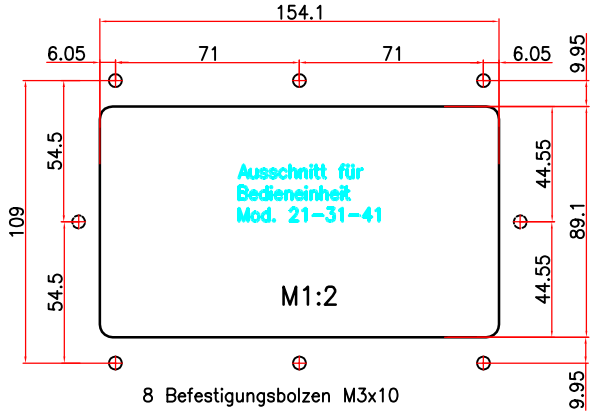

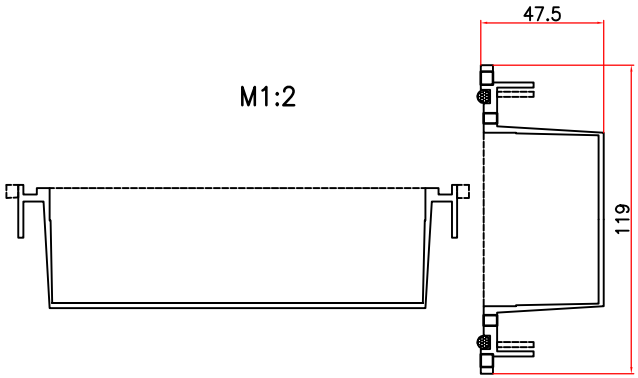

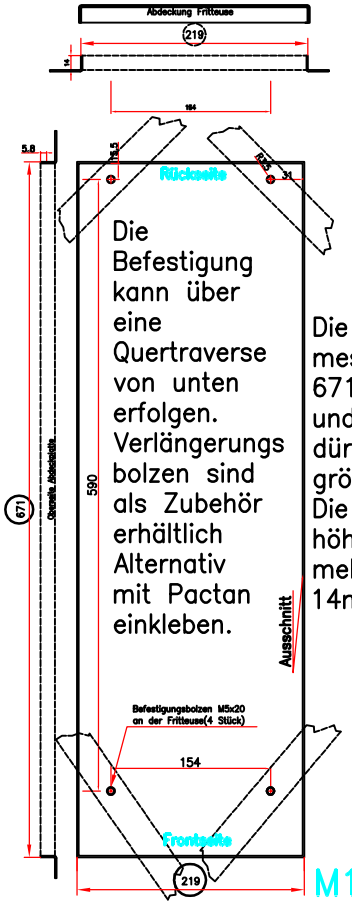

Einbauausschnitt für VXE 21

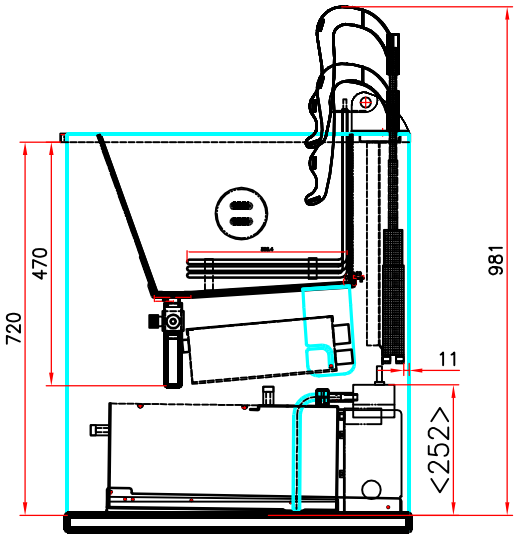

Typ: VXE21P

- Steuerung Primus
- Becken
- Länge
- Einbau
- Serie

Optionen:

F = Filter und Pumpsystem

L1 = Lift

Technische Daten	
Heizleistung	7,5kW 5 W/cm²
Spannung	400V 50Hz 3NAC
Absicherung	3 x 16A
Zuleitung	3L+N+PE L=1,5m(1Kabel)
Gewicht	
Füllmenge	1x1,25 kg
Empfohlene Füllme.	1x1,0 kg
Stundenleistung	17–22kg Tiefkühlfrittes
	20–25kg vorgeback.Frittes
Oelinhalt	7–9 Liter

Beim Einbau der Fritteuse ist unbedingt darauf zu achten,dass der Raum im Unterbau (Schrankraum) genügend be- und entlüftet wird. Es sind Öffnungen von min. 100 cm² erforderlich. Die Innen-temperatur im Unterbau darf 60°C nicht übersteigen.

Technische Aenderungen vorbehalten !
Stand 30.06.2020

Einbaufritteuse VXE 21 P

Modell VXE 21 P

Kienle GmbH Frittier-Technology
D-72469 Messstetten-Hartheim
Telefon 07579 920-0
Telefax 07579 920-20

KIENLE

Das Urheberrecht an diesen Zeichnungen und allen Beilagen, die dem Empfänger persönlich anvertraut sind verbleibt jederzeit unserer Firma. Ohne unsere schriftliche Genehmigung dürfen sie nicht kopiert oder vervielfältigt, auch niemals dritten Personen mitgeteilt oder zugänglich gemacht werden.

Massstab: 1:10	Version		
	Gezeichnet	01.07.2020	cad
Blatt-Nr.: 1	ADM		
Format: A3	Zeichng.-Nr.: 206125		Version 1