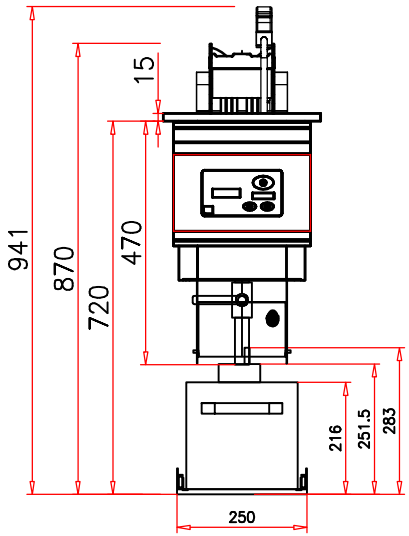

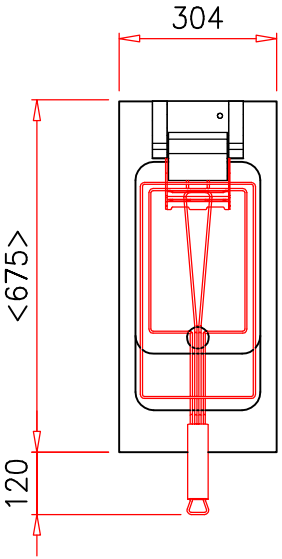

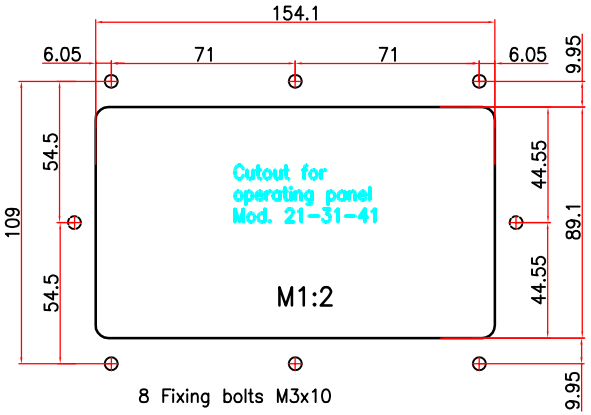

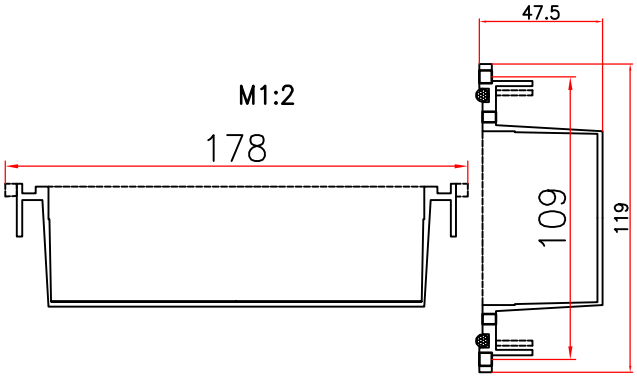

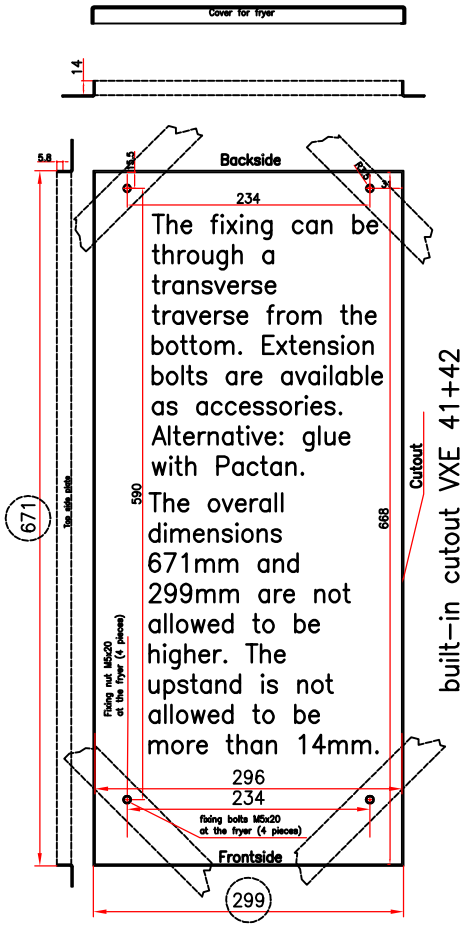

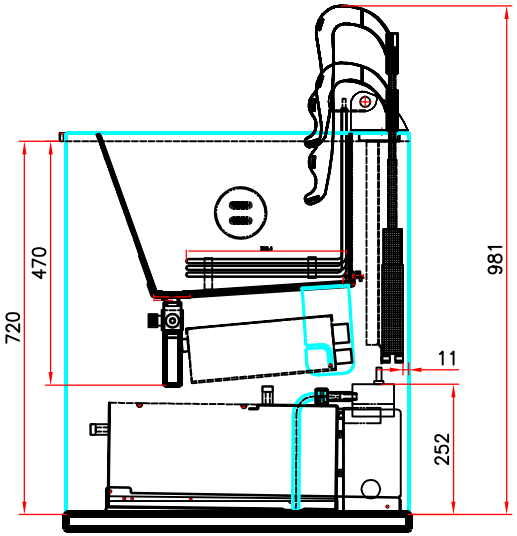

Type:VXE31P
- Control type Primus
- Tank
- Length
- Version: built-in
- Series

Options:

F = Filter and pump system

L1 = Lift

Technical Data	
Heater power	11 kW 5 W/cm²
Voltage	400V 50Hz 3NAC
Fuse	3 x 16A
Mains connection	3L+N+PE L=1.5m(1cabel)
Weight	
Capacity (max.)	1x1.5 kg
Capacity (rec.)	1x1.25 kg
Capacity / hour	27–32kg frozen chips
	30–35kg precooked chips
Oil capacity	13–16 liter

Please take care by installation of the fryer unit to give enough space for ventilation and heat flow below the fryer unit. It is required that there are at least openings of 100 cm². The temperature in the sub-structure (below the unit) is not allowed to exceed 60°C.

Technical subject to alteration!
Version 30.06.2020

built-in fryer VXE 31 P
Model VXE 31 P

Kienle GmbH Frittier-Technology
D-72469 Messstetten-Hartheim
Telefon 07579 920-0
Telefax 07579 920-20

KIENLE

Das Urheberrecht an diesen Zeichnungen und allen Beilagen, die dem Empfänger persönlich anvertraut sind verbleibt jederzeit unserer Firma. Ohne unsere schriftliche Genehmigung dürfen sie nicht kopiert oder vervielfältigt, auch niemals dritten Personen mitgeteilt oder zugänglich gemacht werden.

Massstab: 1:10	Version		
	Gezeichnet	02.02.2013	cad
Blatt-Nr.: 1	ADM		
Format: A3	Zeichng.-Nr.: 205852		Version 1