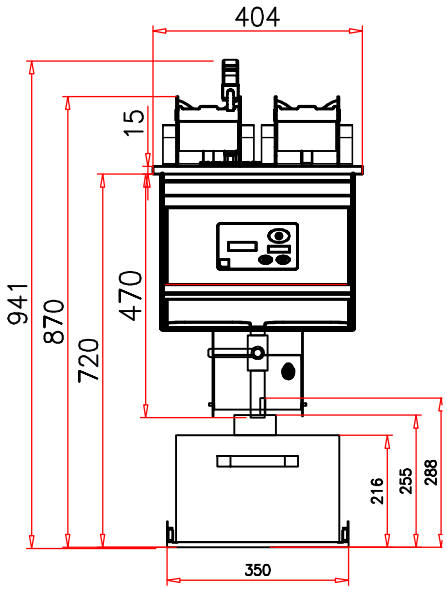

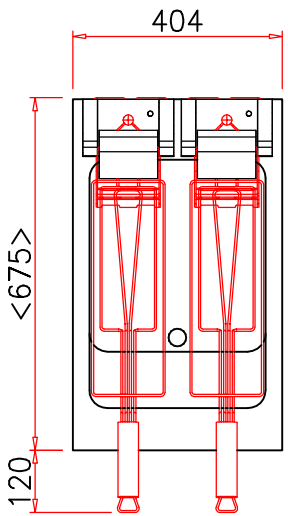

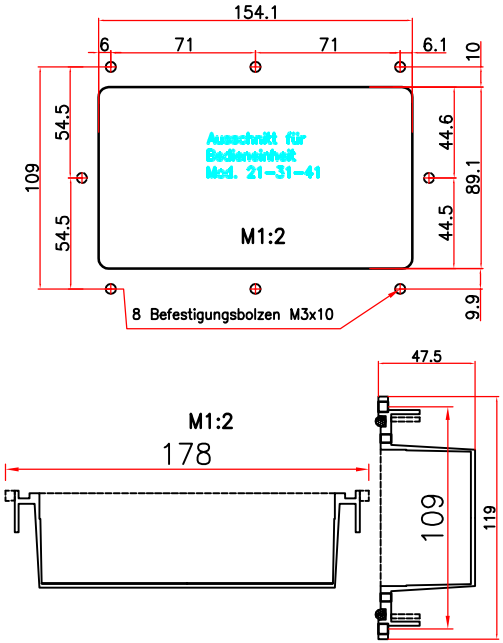

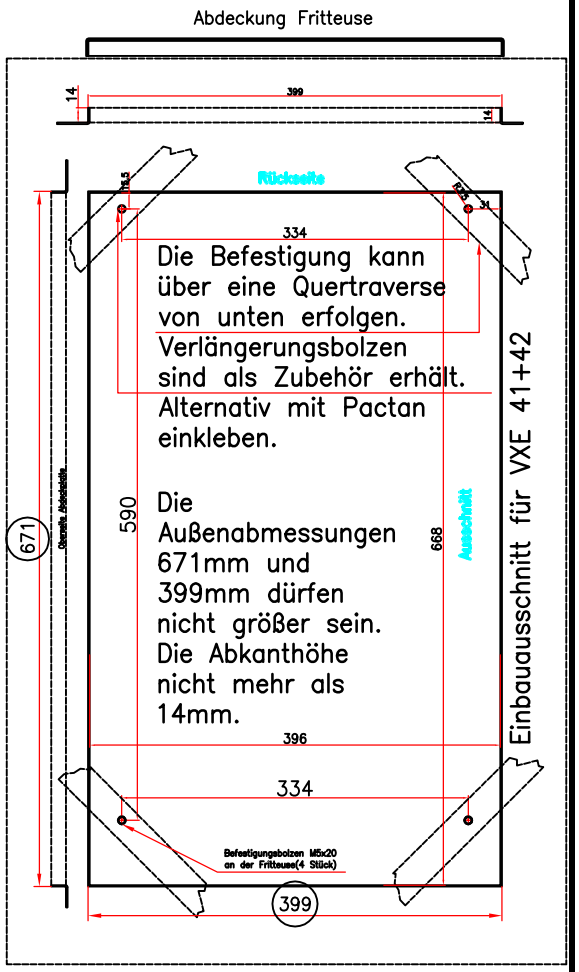

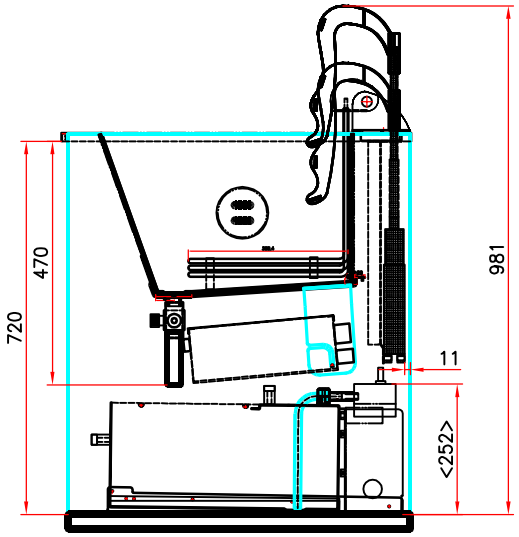

Typ: VXE41P
- Steuerung Primus
- Becken
- Länge
- Einbau
- Serie

Technische Daten	
Heizleistung	15,0kW 5 W/cm²
Spannung	400V 50Hz 3NAC
Absicherung	3 x 25A
Zuleitung	3L+N+PE L=1,5m(1Kabel)
Gewicht	
Füllmenge	2x1,25 kg (2,5 kg)
Empfohlene Füllme.	2x1,0 kg (2,0 kg)
Stundenleistung	34–44kg Tiefkühlfrittes
	40–50kg vorgeback.Frittes
Oelinhalt	18–23 Liter

Beim Einbau der Fritteuse ist unbedingt darauf zu achten, dass der Raum im Unterbau (Schrankraum) genügend be– und entlüftet wird. Es sind Öffnungen von min. 100cm² erforderlich. Die Innen-temperatur im Unterbau darf 60°C nicht übersteigen.

Optionen:

F = Filter und Pumpsystem

L41 = Lift

Technische Aenderungen vorbehalten !
Stand 30.06.2020

Einbaufritteuse VXE 41 P

Modell VXE 41 P

Kienle GmbH Frittier–Technology
D–72469 Messstetten–Hartheim
Telefon 07579 920–0
Telefax 07579 920–20

KIENLE

Das Urheberrecht an diesen Zeichnungen und allen Beilagen, die dem Empfänger persönlich anvertraut sind verbleibt jederzeit unserer Firma. Ohne unsere schriftliche Genehmigung dürfen sie nicht kopiert oder vervielfältigt, auch niemals dritten Personen mitgeteilt oder zugänglich gemacht werden.

Massstab: 1:10	Version		
	Gezeichnet	01.07.2020	cad
Blatt–Nr.: 1	ADM		
Format: A3	Zeichng.–Nr.: 206128		Version 1